ЭЛЕКТРИЧЕСКАЯ ПРИНЦИПИАЛЬНАЯ СХЕМА ТЕЛЕВИЗОРОВ «ВИТЯЗЬ 51\54 ТЦ-6411», «ВИТЯЗЬ 51\54 ТЦ-6421», «ВИТЯЗЬ 54 ТЦ-6431»

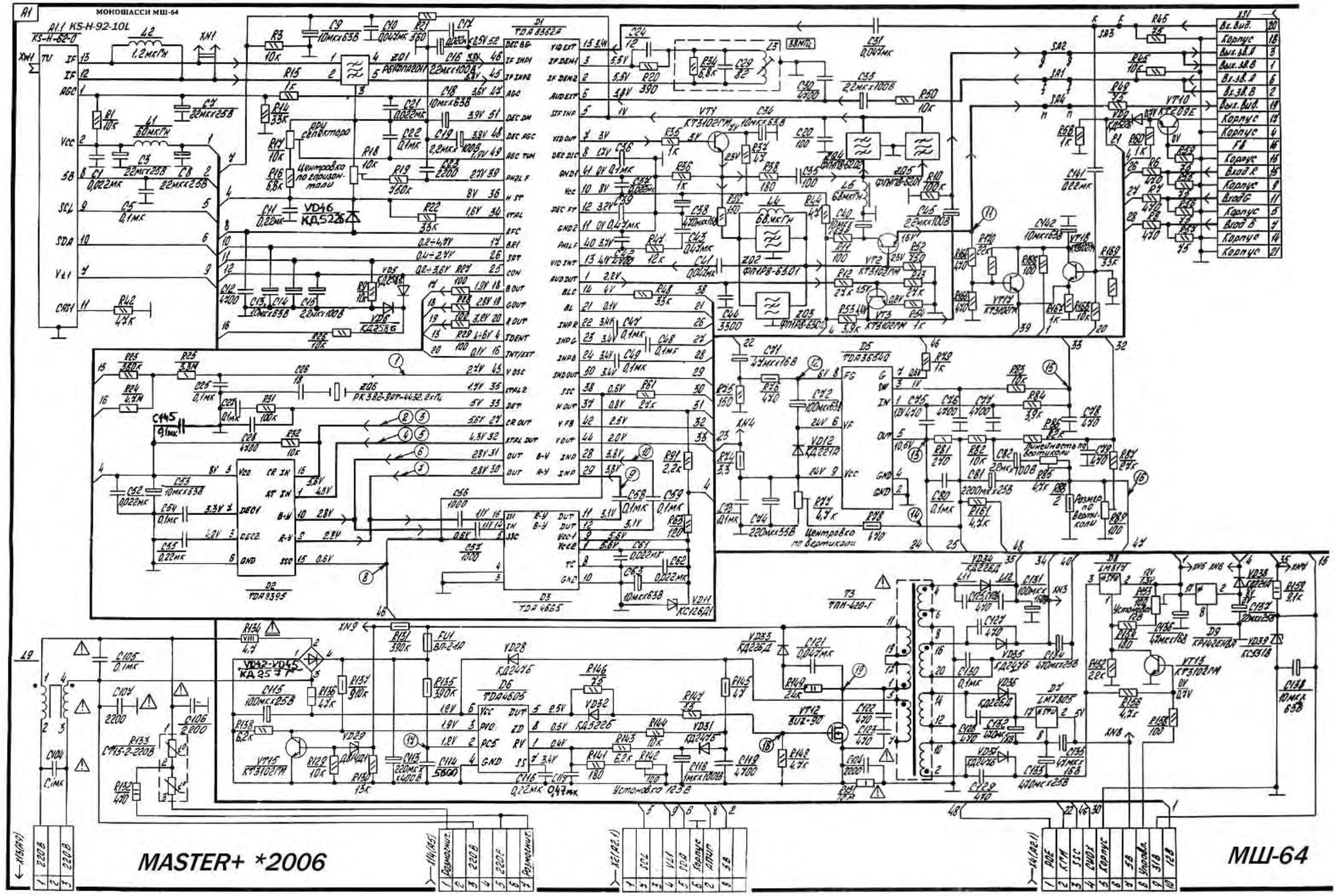

ЭЛЕКТРИЧЕСКАЯ ПРИНЦИПИАЛЬНАЯ СХЕМА ТЕЛЕВИЗОРОВ «ВИТЯЗЬ 51\54 ТЦ-6411», «ВИТЯЗЬ 51\54 ТЦ-6421», «ВИТЯЗЬ 54 ТЦ-6431»

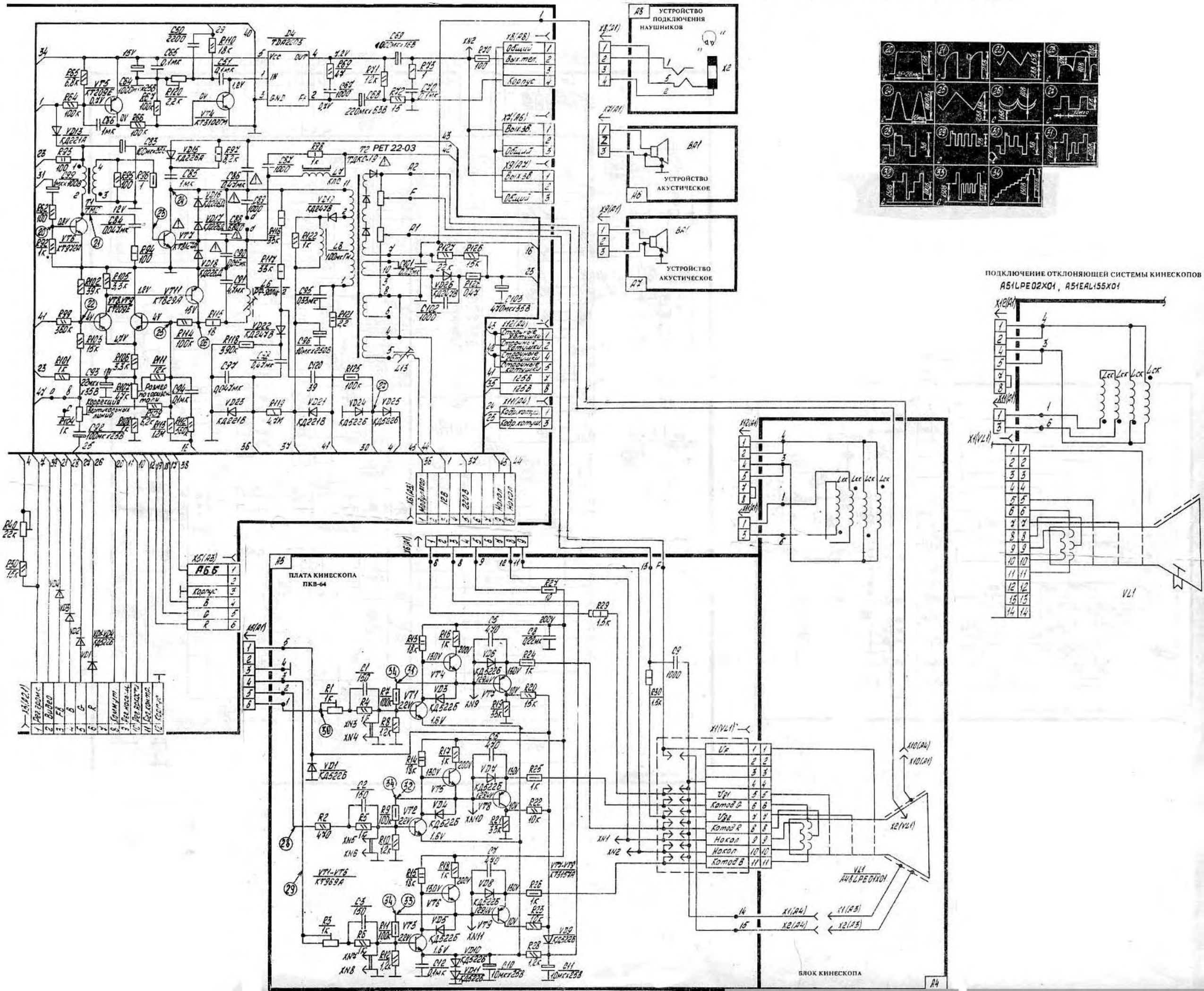

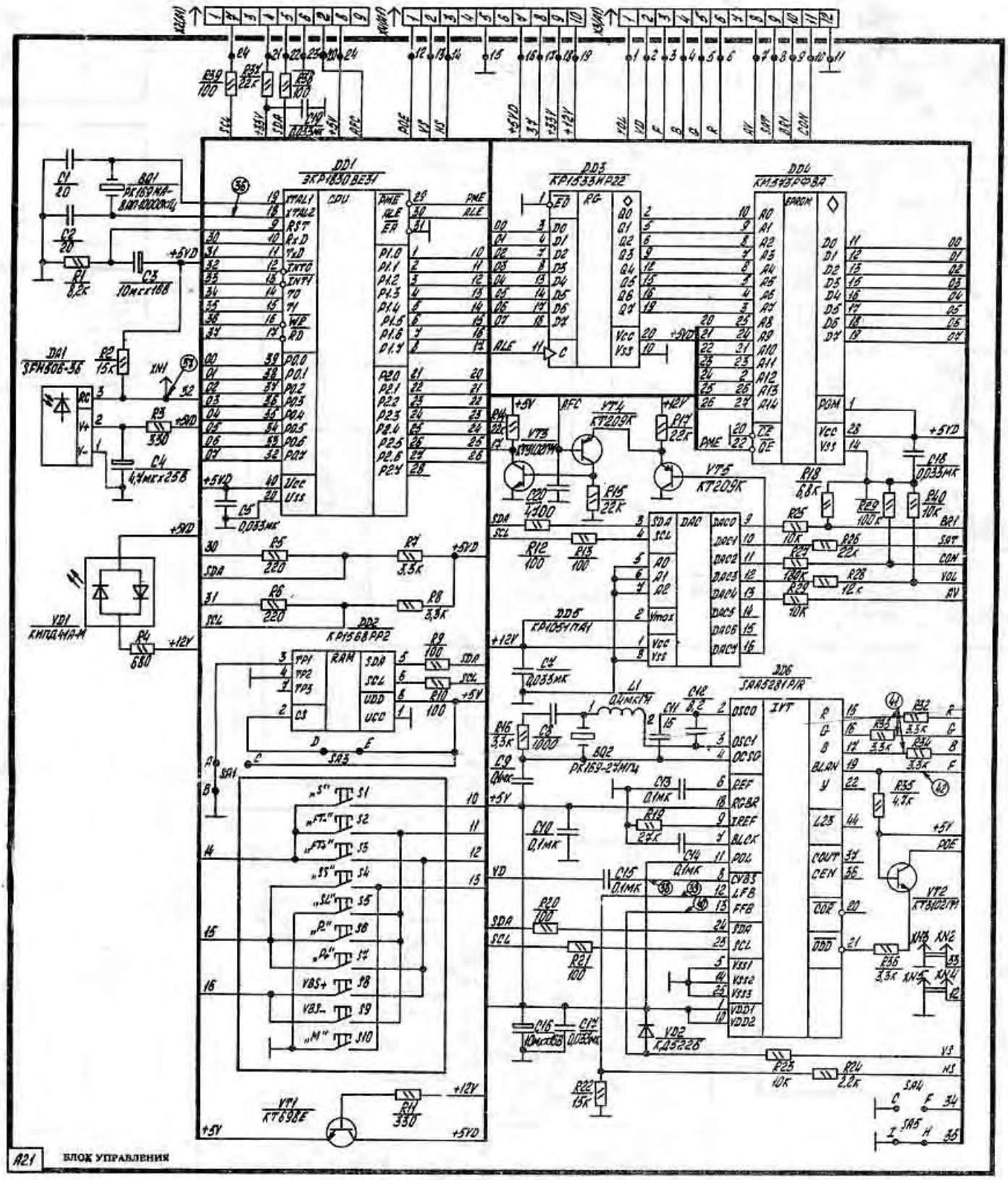
DD1
ЭКР1830ВЕ31
CPU
DD3
КР1533ИР22
RG
DD4
КМ537РФ8А
EPROM
DD2
КР1568РР2
RAM
DD5
КР1054ПА1
DAC
DD6
SAA5281PIR
IVT
DA1
ЗРМ806-36
VD1
КИПД41А-М
VT1
КТ698Е
VT2
КТ602ГМ
VT3
КТ3102ГМ
VT4
КТ209К
VT5
КТ209К
VD2
КД522Б
BQ1
РК169МА-8МГ-10000кГц
BQ2
РК169-27МГц
SA1
SA2
SA3
SA4
SA5
XN1
XN2
XN3
XN4
XN5
„S"
„FT"
„FS"
„SS"
„SC"
„P"
„P'"
VBS+
VBS-
„M"
+5VD
+12V
SDA
SCL
VD
VS
HS
BR1
SAT
CON
VOL
AV
POE
A21
БЛОК УПРАВЛЕНИЯ