# ЭЛЕКТРИЧЕСКАЯ ПРИНЦИПИАЛЬНАЯ СХЕМА ТЕЛЕВИЗОРОВ "ВИТЯЗЬ 63 CTV 6241/6241-3/6244/6244-3/720-2S FLAT/720-2SP FLAT", "ВИТЯЗЬ 72 CTV 6241/6241-3/6244/6244-3/720-2S FLAT/720-2SP FLAT"

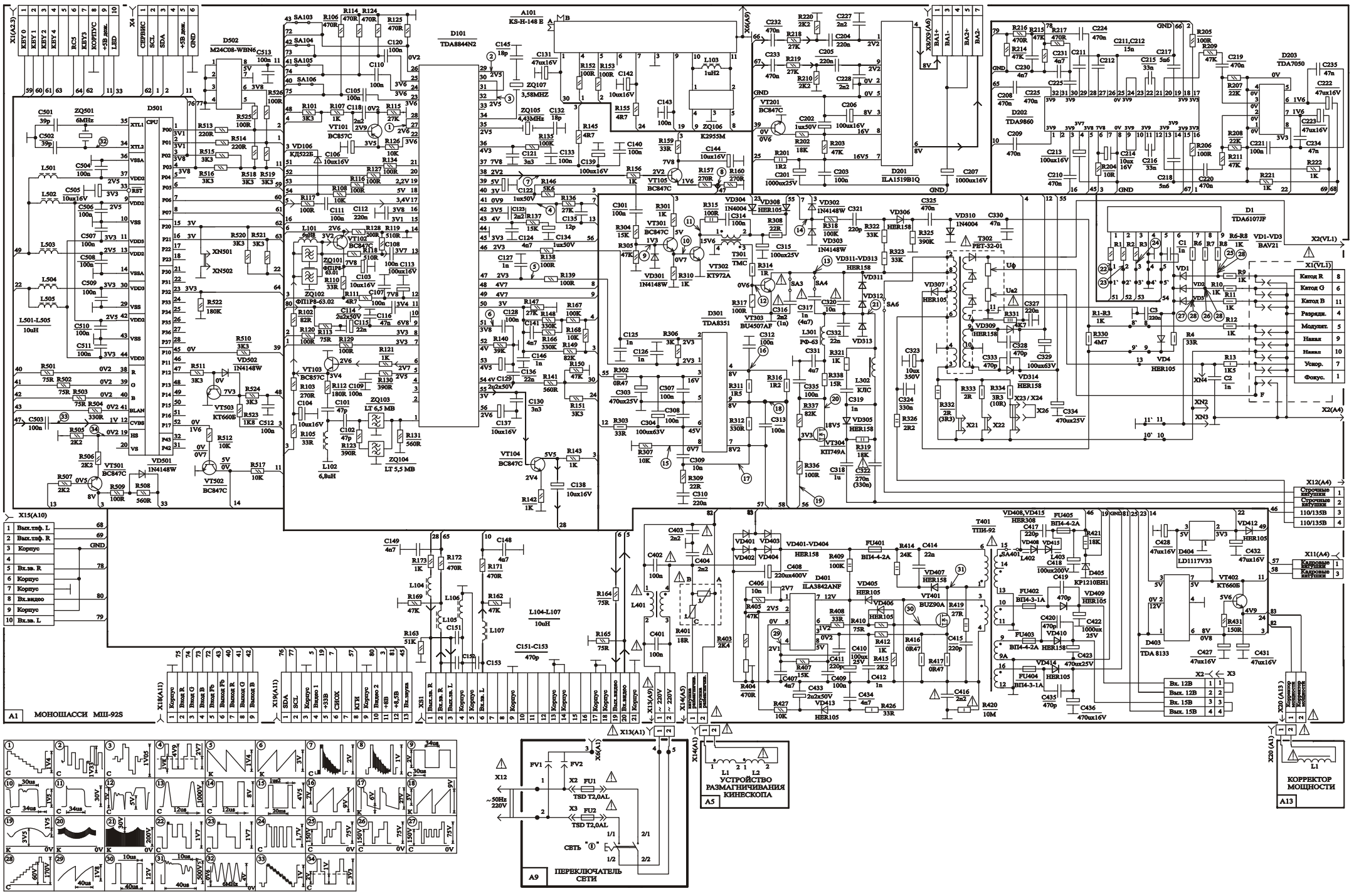
A1 МОНОШАССИ MIII-92S
A5 УСТРОЙСТВО РАЗМАГНИЧИВАНИЯ КИНЕСКОПА
A9 ПЕРЕКЛЮЧАТЕЛЬ СЕТИ
A13 КОРРЕКТОР МОЩНОСТИ
D101 TDA8844N2
D201 ILA1519B1Q
D203 TDA7050
D202 TDA9860
D301 TDA8351
D401 ILA3842ANF
D403 TDA 8133
D501
D502 M24C08-WBN6
D1 TDA6107JF
A101 KS-H-148 E
X1(A2,3)
X4
X6(A5)
X2(VL1)
X2(A4)
X12(A4)
X11(A4)
X15(A10)
X18(A11)
X19(A11)
X13(A1)
X14(A1)
X20(A13)
X12
X6(A1)
~50Hz 220V
FV1
FV2
FU1 TSD T2,0AL
FU2 TSD T2,0AL
СВТЬ "①"
L1
L2
Катод R
Катод G
Катод B
Разряд.
Модулят.
Нагнет
Нагнет
Усилер.
Фокус.
Строчные катушки
Строчные катушки
110/135В
110/135В
Кадровые катушки
Кадровые катушки
Вх. 12В
Вых. 12В
Вх. 15В
Вых. 15В
Вых.тлф. L
Вых.тлф. R
Корпус
Вх.зв. R
Корпус
Корпус
Вх.видео
Корпус
Вх.зв. L
Корпус
Корпус
Вход R
Вход G
Вход B
Вход Fb
Выход Fb
Выход R
Выход G
Выход B
Корпус
Видео 1
+33В
СЕКОК
КПЧ
Корпус
Видео 2
+6В
+8,5В
Вх.звучка
Вх.зв. R
Вх.зв. L
Корпус
Корпус
Вх.зв. L
Корпус
Корпус
Вых.видео
Корпус
Корпус
Корпус

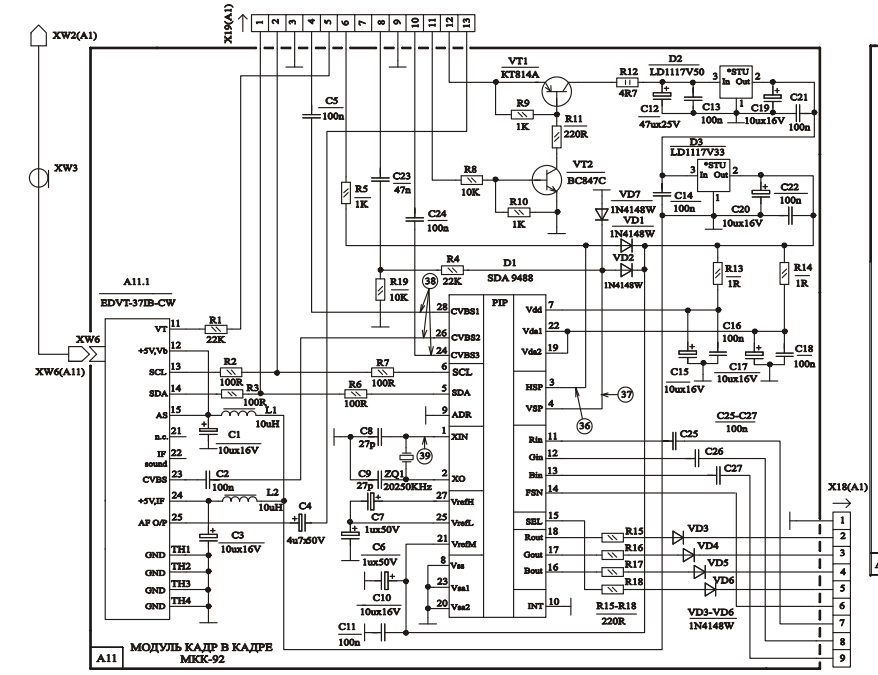


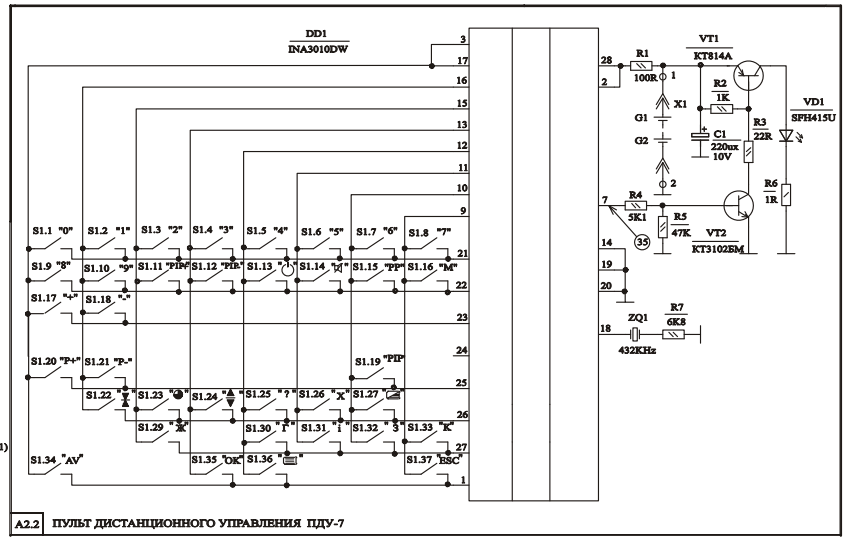


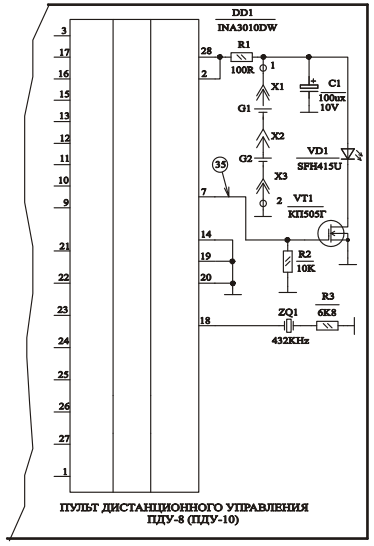


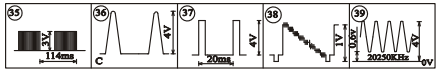


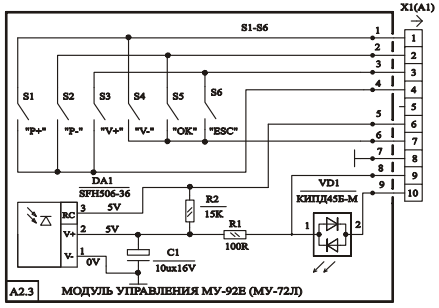


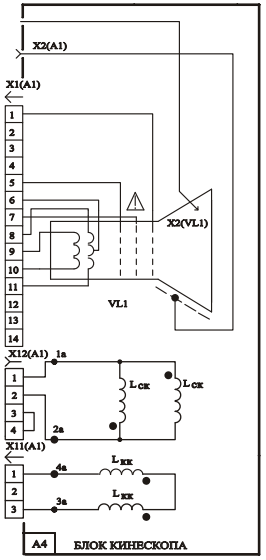


## ТИПЫ ЭЛЕМЕНТОВ И ИХ ОБОЗНАЧЕНИЕ ПО СХЕМЕ

| РЕЗИСТОРЫ | | КОНДЕНСАТОРЫ | |
|---|---|---|---|
| ТИП | ОБОЗНАЧЕНИЕ ПО СХЕМЕ | ТИП | ОБОЗНАЧЕНИЕ ПО СХЕМЕ |
| С1-4-0,125 | 2.2(R1-R5,R7); | К10-17в | 1(С208,С210); |
| С1-4-0,5Р | 1(R6-R8,R9-R12); | К15-5 | 1С415; |
| С2-33Н-0,25 | 2.2R6; | К73-17 | 1(С3,С105,С108-С112,С120,С128,С133,С204, С205,С215,С216,С301,С310,С312-С314,С318, С324,С325,С327,С330,С331,С335, С407,С409,С414); |
| С2-33М-0,25 | 1R317; | | |
| С2-33М-0,5 | 1(R308,R311,R312,R314,R316,R330, R333,R334); | | |
| С2-33М-1 | 1(R13,R321-R323,R325,R338, R426); | К78-2 | 1(С316,С317,С320,С332); |
| R-51 | 1(R416,R417); | МДОВ | 1(С2,С319,С417); |
| С2-33М-2 | 1(R315,R319); | МДО 33 | 1(С328,С333,С419,С420,С435); |
| | | МДО 34 | 1С321; |
| CR 12 | 1(R107,R110-R112,R117,R121,R126, R130,R138,R139,R141,R145, R156,R157,R169,R204-R206,R301, R318,R336,R408,R415,R501-R504, R523,R526); 2.3(R1,R2); | ВСR | 1(С103,С104,С106,С113,С114,С122,С129, С131,С134,С137-С139,С142,С144,С201,С202, С206,С207,С213,С214,С222,С223,С303,С304, С315,С323,С329,С334,С410,С418,С422,С423, С427,С428,С431-С433,С436,С505);2.2С1; 2.3С1; |
| FMF 1/2 W | 1(R4,R302,R303); | | |
| P1-2P-2 | 1(R201,R326,R332,R409,R414,R419, R421); 11R12: | | 11(С1,С3,С4,С6,С7,С10,С12,С15,С17,С19,С20); |
| РПI1-302г | 1R404; | ELP | 1С408; |
| B59170-780 | 1R401; | 0805 | 1(С1,С101,С102,С107,С115,С116,С118,С121, С123-С127,С130,С132,С135,С136,С140,С141, С143,С145,С146,С148,С149,С203,С209,С211, С212,С217-С221,С151-С153,С224,С225,С227, С228,С230-С235,С307,С309,С406,С411,С412, С501-С504,С506-С513); 11(С2,С5,С8,С9,С11, С13,С14,С16,С18,С21-С27); 10(С1-С4); |
| B 57235-S509 | 1R402; | | |
| 23 22 | 1(R331,R420); | | |
| DCA 1206 | 10(R1,R2); | | |
| DCU 0805 | Все остальные резисторы.. | | |
| | ДРОССЕЛИ ВЧ | 1206 | 1(С308,С434); |
| ТИП | ОБОЗНАЧЕНИЕ ПО СХЕМЕ | 2222 | 1С322; |
| LQH1N | 1(L101-L107,L501-L505);10(L1-L6); | B81130 | 1(С401,С402). |
| КИГ 0,2 | 11(L1,L2). | WKP | 1(С403,С404,С416); |

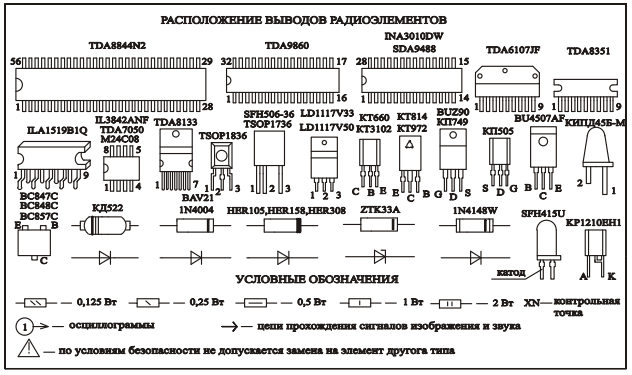


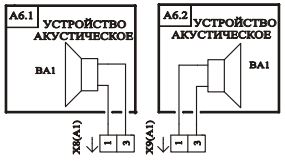


Для телевизоров
"ВИТЯЗЬ 63/72 CTV 720-2S FLAT/720-2SP FLAT"

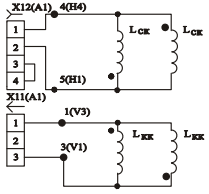


## ПРИМЕЧАНИЯ

1 Указанные на схеме режимы по постоянному току измерены вольтметром с входным сопротивлением не менее 10 кОм/м при приеме телевизионного сигнала "цветные полосы". Допустимое отклонение напряжения +-15%.

2 Осциллограммы сняты при приеме испытательного сигнала "цветные полосы" в среднем положении регулировок "ЯРКОСТЬ", "КОНТРАСТНОСТЬ", "НАСЫЩЕННОСТЬ". Осциллограмма 28 снята при минимальном положении регулировки "НАСЫЩЕННОСТЬ". Допустимое отклонение величин указанных импульсных сигналов +-20%.

3 Осциллограммы 29, 30, 31 и режимы по постоянному току ИМС D401 измерены относительно вывода 5 данной ИМС.

4 В Вашем телевизоре устанавливаются элементы, имеющие в зависимости от модели телевизора, различные типы и номиналы, которые на схеме указаны в скобках.

5 В телевизорах "ВИТЯЗЬ 63/72 CTV 6244/6244-3/720-2SP FLAT" устанавливается модуль "КАДР В КАДРЕ" МКК-92, при этом в моношасси МШ-92S не устанавливаются перемычки 1(SA103-SA106), а в позиции A101 устанавливается селектор KS-H-148ES.

В моношасси МШ-92S телевизоров "ВИТЯЗЬ 63/72 CTV 6241/6241-3/720-2S FLAT" не устанавливаются следующие элементы: 1(С435, С436, FU404, VD414, X18(A11), X19(A11)).

6 В различных сериях телевизоров могут иметь место незначительные схемные и конструктивные изменения, не ухудшающие качества изображения и звука.

7 В схеме электрической принципиальной применены следующие сокращения:
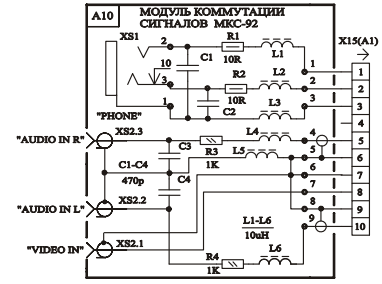
SDA - сигнал данных шины управления;
SCL - сигнал синхронизации шины упрправления;
КГИ - кадровый гасящий импульс;
СИОХ - строчный импульс обратного хода.